LOHKE
Materieludlejning as

Falcon FS330Z - Specifikationer

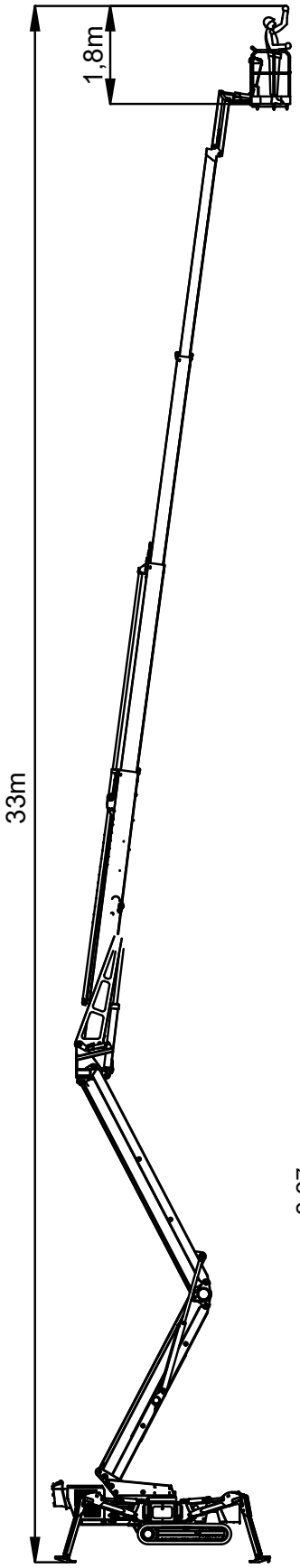

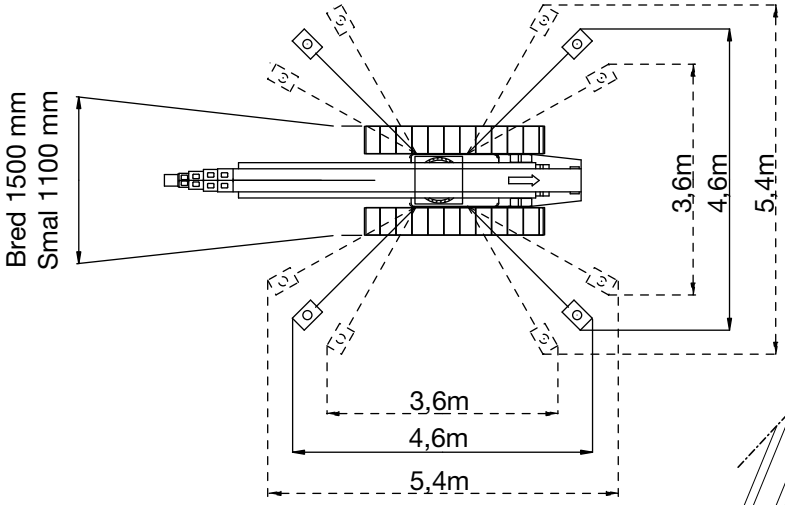

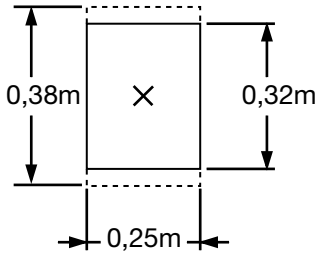

Støttebensplade
= 800 cm²

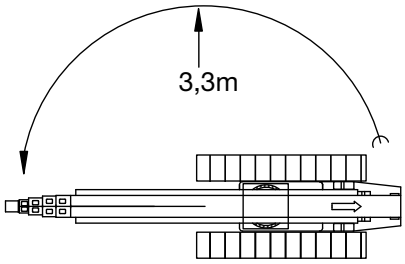

Venderadius

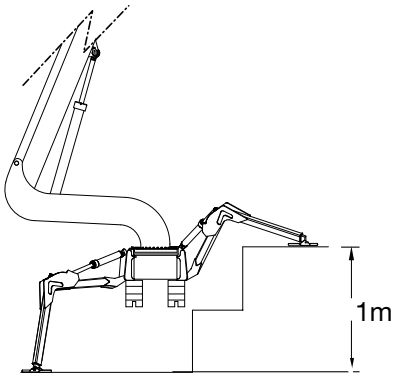

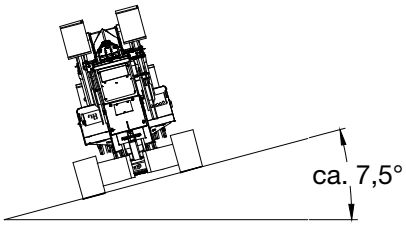

OBS: Undervogn i yderposition

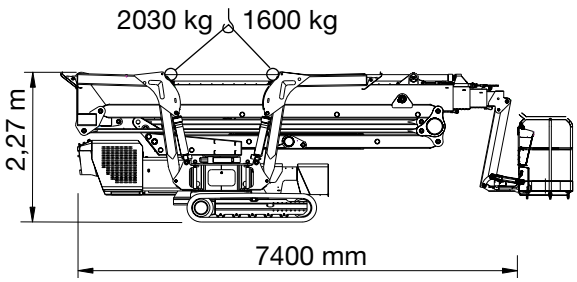

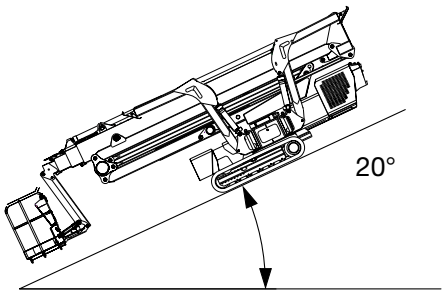

Stigningsevne

Punktbelastning:

Fladebelastning inkl. 0,5 m. sikkerhedsafstand om liften	2,90 KN/m² (295 kg/m²)
Bælter, blød overflade	0,85 kg/cm²
Bælter, hård overflade	3,00 kg/cm²
Støttebensplade, max. pr. stk.	3,40 kg/cm²